Electrolux PROFESSIONAL

ARTICOLO N° _____

MODELLO N° _____

NOME _____

SIS # _____

AIA # _____

Fit System
Vetrina refrigerata con vasca, 3 GN 1125 mm (finitura in ciliegio)

320144 (FSV11FD3C) Elemento refrigerato, con vetrina e una vasca, con finitura in ciliegio, 3 GN

Descrizione

Articolo N° _____

Piano di lavoro in acciaio AISI 304 con angoli arrotondati. Vasca refrigerata con angoli arrotondati, controllo termostatico della temperatura che puo' essere selezionata tra +2 e +10°C, in acciaio AISI 304 , con scarico e tubo.Vasca adatta a contenere bacinelle GN1/1 (max. H=200mm).Vetrina refrigerata (ventilata) con temperatura selezionabile tra +6 e +8°C con portine sollevabili lato cliente e porte scorrevoli lato operatore.Pannelli laterali in finitura ciliegio.Armadio con porte in finitura ciliegio lato operatore.Scorrivassoio in finitura ciliegio lato cliente, pieghevole per facilitare il passaggio dell'unità attraverso le porte.Questa unità è montata su 4 ruote (150mm di altezza).

Approvazione: _____

Caratteristiche e benefici

- La vetrina refrigerata include:-ruote-pannellature in in acciaio inox o con finiture in ciliegio-porte (su base neutra) sul lato operatore in acciaio inox o con finiture in ciliegio-1 scorrivassoio su lato cliente con tubi in acciaio inox o con finitura in ciliegio.
- Controllo termostatico della temperatura regolabile tra +2°C e +10°C a temperatura ambiente, rispettando le normative HACCP.
- Vetrina in plexiglass con sportelli a ribalta sul davanti e sportelli scorrevoli sul retro, per assicurare la massima igiene.
- Vetrina con raffreddamento ventilato.
- Zoccolatura ribaltabile ed installabile a copertura delle ruote o dei piedini (da richiedere come speciale).
- Pannello di controllo digitale.
- In conformità dei principali enti di certificazione internazionali e marchio CE.
- L'armadio inferiore è neutro per eventuale stoccaggio stoviglie.
- [NOT TRANSLATED]

Costruzione

- Top in acciaio AISI 304 con bordi arrotondati.
- Tutte le unità sono installate su 4 ruote di150 mm di altezza (2 con freno), ma possono anche essere installate su piedini di 150 mm di altezza (da richiedere come speciale).

Fit System
Vetrina refrigerata con vasca, 3 GN 1125 mm (finitura in ciliegio)

Fronte

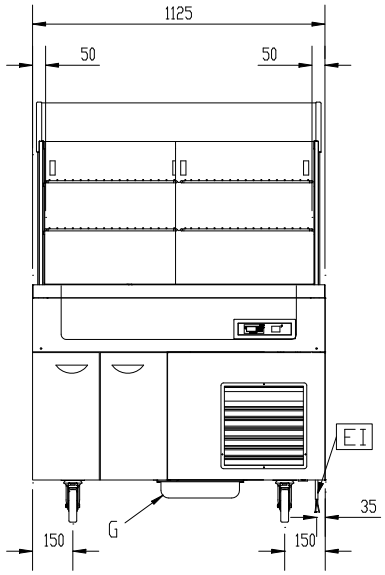

Lato

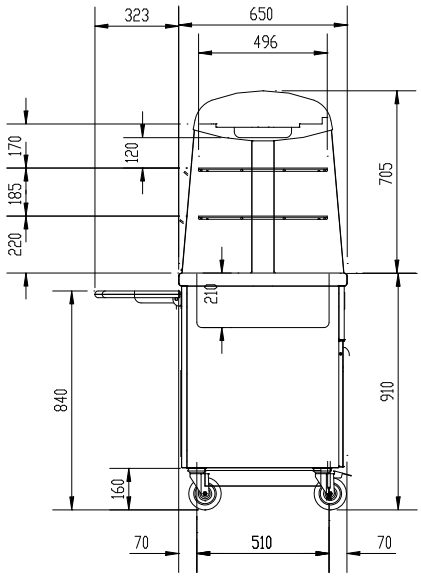

D = Scarico acqua
EI = Connessione elettrica

Alto

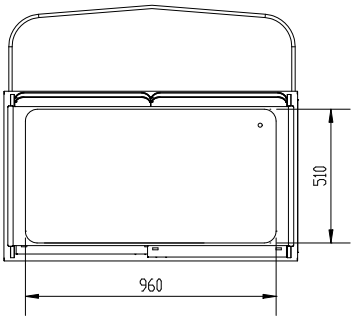

Elettrico

Tensione di alimentazione:	
320144 (FSV11FD3C)	230 V/1 ph/50 Hz
Potenza installata max:	0.85 kW

Informazioni chiave

Numero porte:	3
Tipo di porta:	Cernierato
Dimensioni esterne, larghezza:	1125 mm
Dimensioni esterne, profondità:	962 mm
Dimensioni esterne, altezza:	1600 mm
Peso netto:	164 kg
Larghezza vasca:	960 mm
Profondità vasca:	510 mm
Altezza vasca:	210 mm
Temperatura vasca:	+6/+8°C
Visualizzazione della temperatura:	+6°/+8° °C

Dati refrigerazione

Tipologia gas refrigerante	R452A

L'azienda si riserva il diritto di apportare modifiche ai prodotti senza preavviso